EMC屏蔽夹排组，用于35 mm H型DIN导轨，通过卡扣式结构固定

带应力释放功能组件

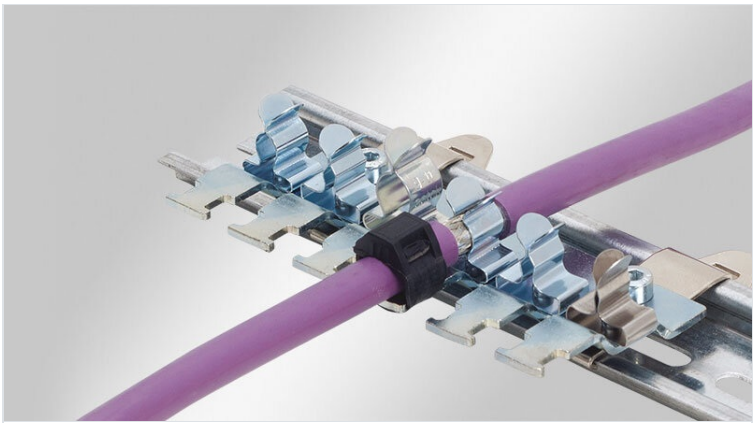

使用EMC接地组合时，必须将多根电缆的屏蔽层连接到地电位。它们易于使用，并且可以在狭小的空间内有效接地并消除多达12根电缆的应力。有多种不同的组合，用户最多可配置12个SKL屏蔽夹，这些屏蔽夹直接安装在组件的表面，以确保紧密连接。

可以使用扎带固定电缆护套， 以满足EN 62444的应力消除。

可以安装以下所列的EMC屏蔽夹：

SKL 1.5-3 | SKL 3-6 | SKL 6-8 | SKL 8-11

SKL屏蔽夹排成一排，以节省空间。

屏蔽排组可安装到35 mm DIN导轨上。

规格

材料	屏蔽夹: 弹簧钢，镀锌 咬合脚: 弹簧钢 脚托架: 钢，镀锌
属性	防震
安装形式	用螺钉固定

产品优势

- 电缆屏蔽的最佳接触面积
- 屏蔽接触和应力释放功能分开
- 容易安装和拆卸
- 持续不断地在电缆屏蔽层上施加压力，不需要对压力作出调整
- 防震，无需维护
- 优化的设计可以更加节省使用空间
- 可以设计特殊的排组以符合客户的需求

产品类型和尺寸

SF|RLFZ (x3)

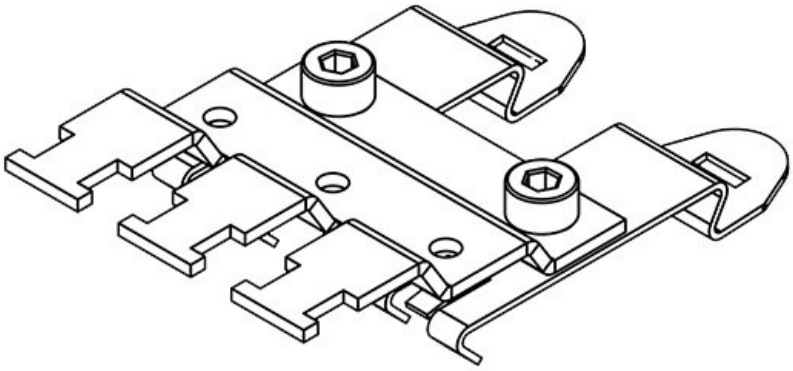

订货号	**38105**	高度	**15,4 mm**
EAN	**4251269305856**		
包装单位	**1**		
屏蔽接地端子的数量	**3**		
电缆的数量	**3**		
长度	**41,2 mm**		
宽度	**70,7 mm**		

SF|RLFZ (x4)

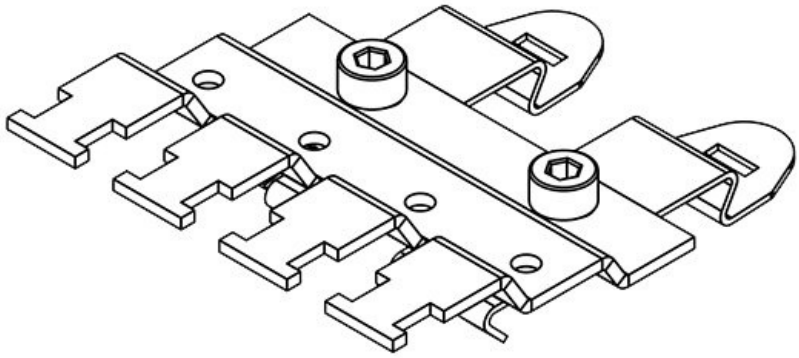

订货号	**38110**	高度	**15,4 mm**
EAN	**4251269305863**		
包装单位	**1**		
屏蔽接地端子的数量	**4**		
电缆的数量	**4**		
长度	**56,8 mm**		
宽度	**70,7 mm**		

SF|RLFZ (x5)

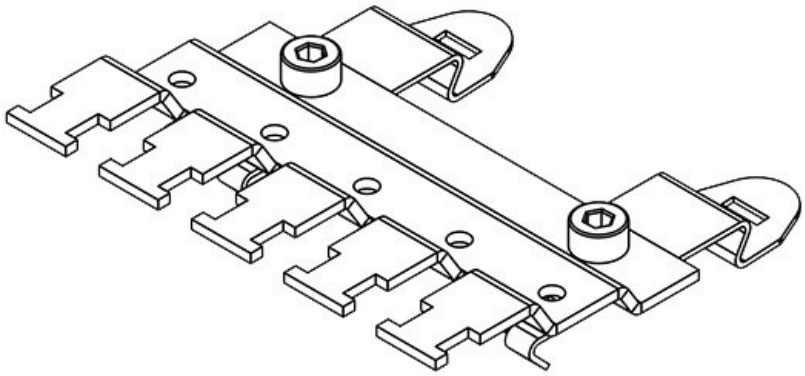

订货号	**38115**	高度	**15,4 mm**
EAN	**4251269305870**		
包装单位	**1**		
屏蔽接地端子的数量	**5**		
电缆的数量	**5**		
长度	**72,4 mm**		
宽度	**70,7 mm**		

SF|RLFZ (x6)

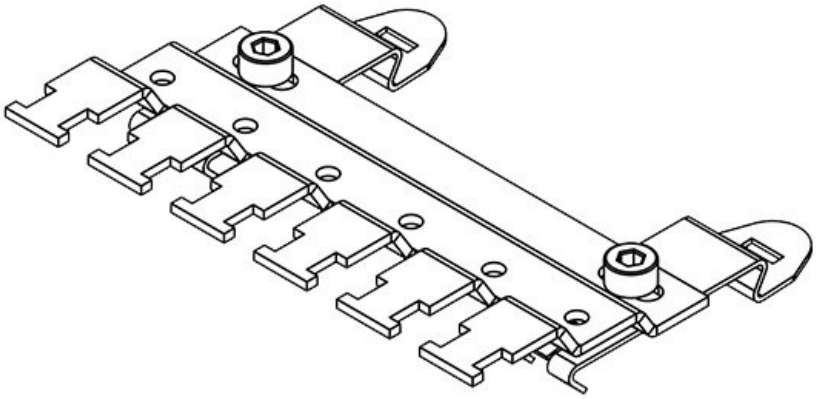

订货号	**38120**	高度	**15,4 mm**
EAN	**4251269305887**		
包装单位	**1**		
屏蔽接地端子的数量	**6**		
电缆的数量	**6**		
长度	**88 mm**		
宽度	**70,7 mm**		

SF|RLFZ (x7)

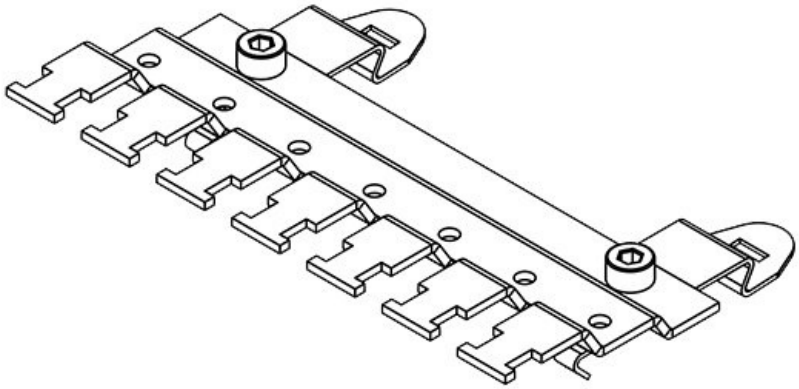

订货号	**38125**	高度	**15,4 mm**
EAN	**4251269305894**		
包装单位	**1**		
屏蔽接地端子的数量	**7**		
电缆的数量	**7**		
长度	**103,6 mm**		
宽度	**70,7 mm**		

SF|RLFZ (x8)

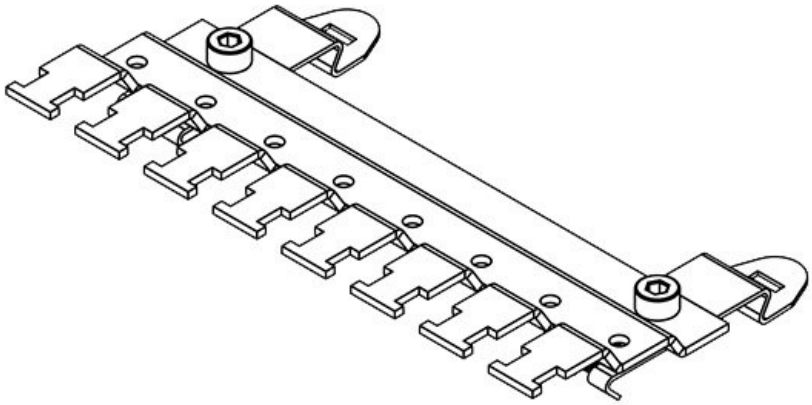

订货号	**38130**	高度	**15,4 mm**
EAN	**4251269305900**		
包装单位	**1**		
屏蔽接地端子的数量	**8**		
电缆的数量	**8**		
长度	**119,2 mm**		
宽度	**70,7 mm**		

SF|RLFZ (x9)

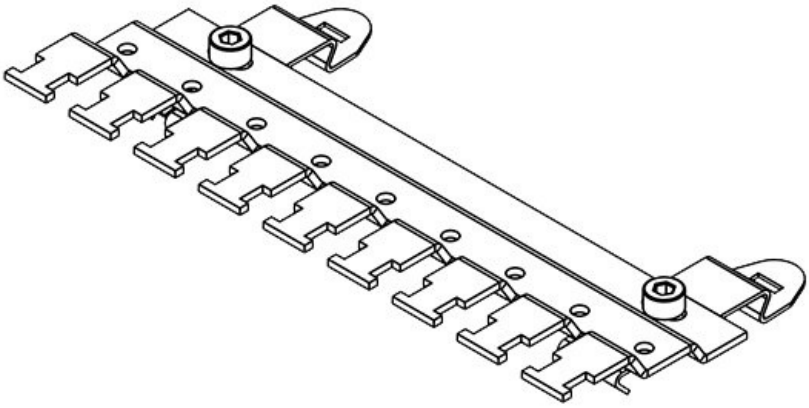

订货号	**38135**	高度	**15,4 mm**
EAN	**4251269305917**		
包装单位	**1**		
屏蔽接地端子的数量	**9**		
电缆的数量	**9**		
长度	**134,8 mm**		
宽度	**70,7 mm**		

SF|RLFZ (x10)

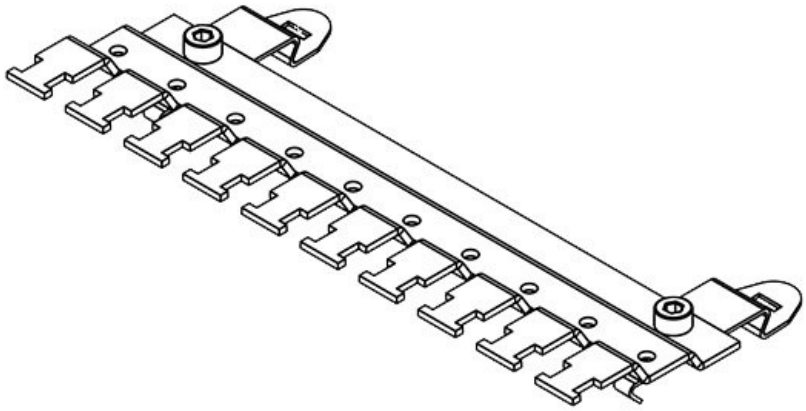

订货号	**38140**	高度	**15,4 mm**
EAN	**4251269305924**		
包装单位	**1**		
屏蔽接地端子的数量	**10**		
电缆的数量	**10**		
长度	**150,4 mm**		
宽度	**70,7 mm**		

SF|RLFZ (x11)

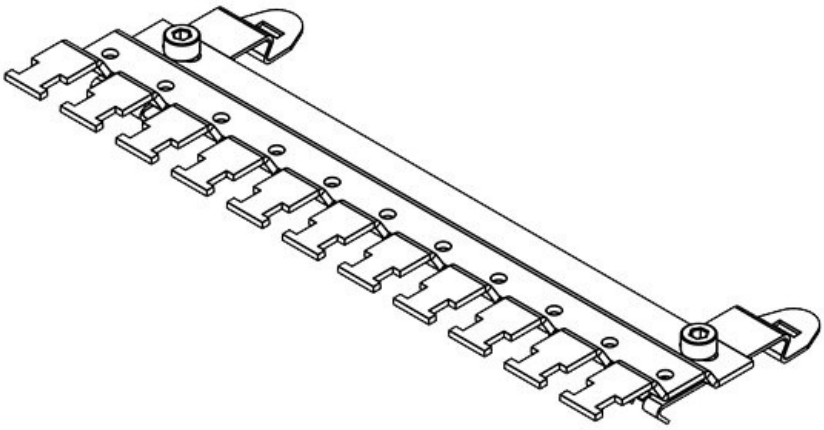

订货号	**38145**	高度	**15,4 mm**
EAN	**4251269305931**		
包装单位	**1**		
屏蔽接地端子的数量	**11**		
电缆的数量	**11**		
长度	**166 mm**		
宽度	**70,7 mm**		

SF|RLFZ (x12)

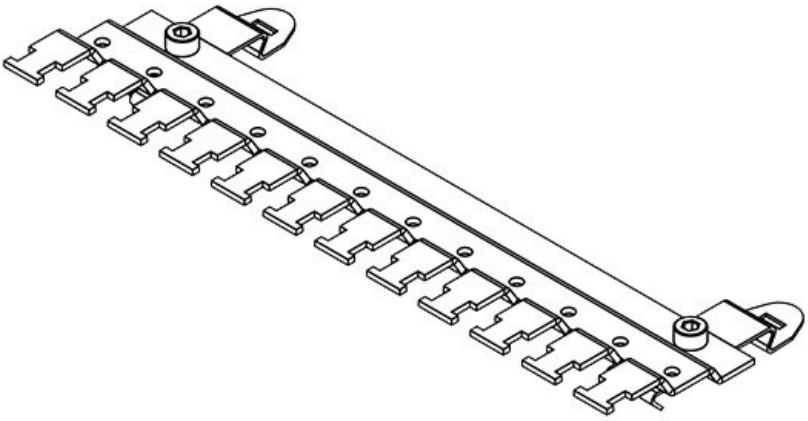

订货号	**38150**	高度	**15,4 mm**
EAN	**4251269305948**		
包装单位	**1**		
屏蔽接地端子的数量	**12**		
电缆的数量	**12**		
长度	**181,6 mm**		
宽度	**70,7 mm**		

icotek®
smart cable management